Een wervelklep in het inlaatspruitstuk zorgt voor een vermogen− resp. koppelstand.

Vul de tabel in en beredeneer of we met de vermogensstand of de koppelstand te maken hebben wanneer de klep wordt geactiveerd.

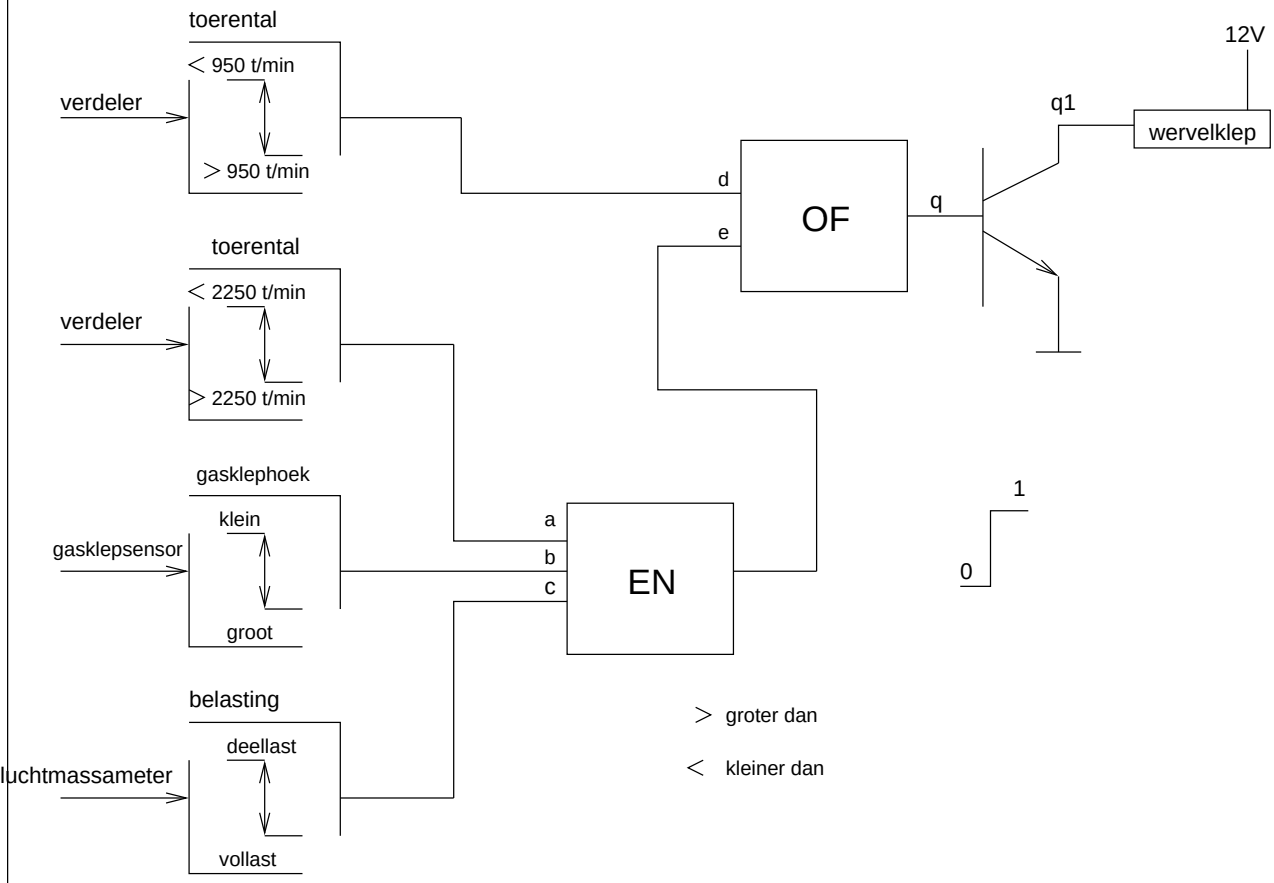

a	b	c		e	d	q