Waarheidstabel:

a	b	c	d	e	Q1	Q2	Q3
0	0	0	0	0			
0	0	0	0	1			
0	0	0	1	0			
0	0	0	1	1			
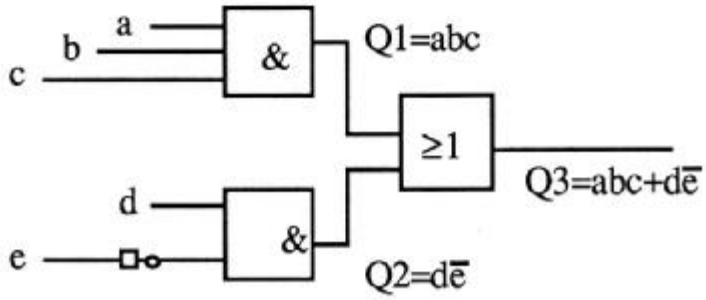
Aantal mogelijkheden: $2^5 = 32$