Vul onderstaande tabel in en omschrijf met eigen woorden
onder welke condities de EGR−klep wordt aangestuurd.

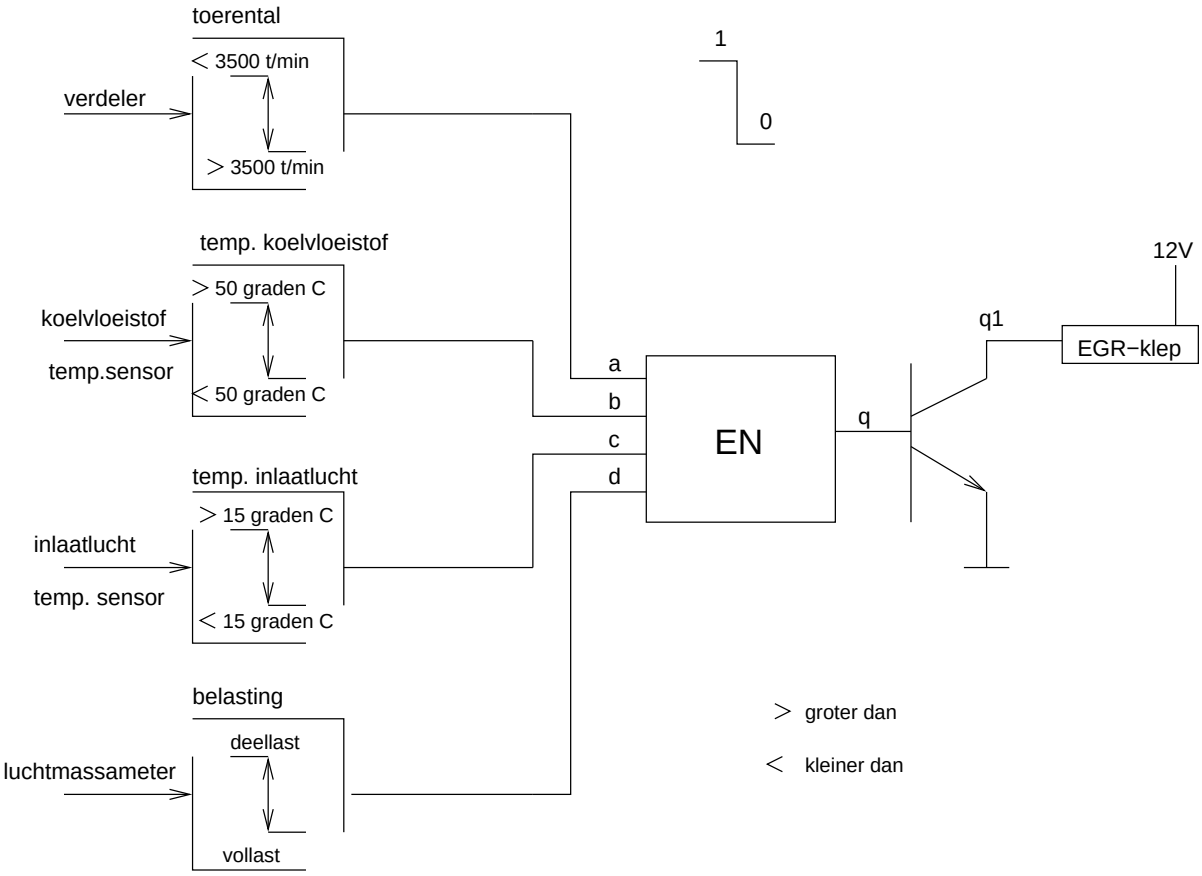

a	b	c	d		q	q1